racor®
HOME STORAGE PRODUCTS

English **Pg 2**
Français **Pg 8**
Español **Pg 14**

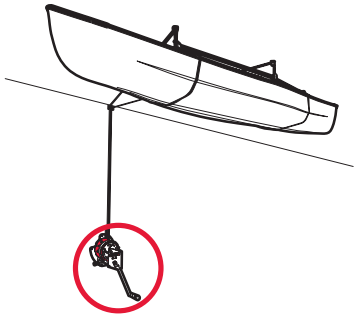

WARNING

Please read installation instructions carefully prior to installing. Before using the product, thoroughly test the weighted product (minimum of 20lbs, maximum of 150lbs.) to ensure the product has been installed properly. Fasteners used to assemble and install the product should be checked and tightened at least once a year. Do not install more than one Water Sports/Cargo Carrier Lift on a common ceiling joist. If you are in doubt of installing this product, please contact a professional to perform the installation. Do not allow children to play on product. ITW Brands is not responsible for any damage resulting from improper installation, overloading or product failure.

Note: When choosing a location for your Water Sports/Cargo Carrier Lift, make sure there is enough room to raise and lower the platform. All obstructions and people should be moved out of the way when raising or lowering.

AVERTISSEMENT

Veuillez lire attentivement les instructions avant de procéder à l'installation. Avant d'utiliser le produit, veuillez effectuer un test de poids du produit {minimum de 9 kg (20 lbs), maximum de 68 kg (150 lbs.)} afin de vous assurez que le produit a été adéquatement installé. Les fixations utilisées pour assembler et installer le produit devraient être vérifiées et resserrées au moins une fois l'an. Ne pas installer plus d'un système de levage sur une même solive de plafond. Si vous avez des doutes concernant l'installation de ce produit, veuillez contacter un professionnel afin d'effectuer l'installation. Ne pas laisser les enfants jouer sur le produit. ITW Brands n'est pas responsable de tout dommage résultant d'une installation défaillante, d'une surcharge ou d'une défaillance du produit.

Note: Lors du choix d'un emplacement pour votre système de levage pour coffre de transport/équipement aquatique, assurez-vous de bénéficier de suffisamment d'espace pour permettre l'élévation et l'abaissement de la plateforme. Toute obstruction ou personne se trouvant dans la trajectoire du système de levage devrait être déplacée lors de l'élévation et l'abaissement.

ADVENTENCIA

Favor de leer las instrucciones de instalar con cuidado antes de instalar. Antes de usar el producto, pruebe completamente el producto cargado {mínimo de 9 kg (20 libras), máximo de 68 kg (150 libras)} para asegurar que el producto ha sido instalado correctamente. Los cierres que se usa para montar e instalar el producto deben ser revisados y apretados por lo menos una vez al año. Nunca instale más que un Elevador Para Deportes Acuáticos/Portaequipajesen la misma viga del techo. Si Ud. tenga cualquiera duda sobre la instalación de este producto, favor de ponerse en contacto con un profesional para realizar la instalación. Nunca permite que los niños jueguen en el producto. La marca de ITW no es responsable para cualquier daño que resulta de la instalación incorrecta, la sobrecarga o la falla del producto.

Note: Cuando escoja una ubicación para su Elevador Para Deportes Acuáticos/Portaequipajes, asegure que haya suficiente espacio para levantar y bajar la plataforma. Todas las obstrucciones y personas deben ser movidas del camino para levantar o bajar.

Watersports/Cargo Carrier Lift

Assembly and installation instructions

Système de levage pour coffre de transport/équipement aquatique

Instructions d'assemblage et d'installation

Elevador Para Deportes Acuáticos/Portaequipajes

Instrucciones de Montar e Instalar

www.racorstoragesolutions.com

Tools required: stud finder, adjustable wrench, cordless drill/driver, phillips screwdriver, 3/8" socket wrench, tape measure, pencil, 1/8" drill bit, 3/16" drill bit.

Parts list:

- A winch and lifting straps
- B winch handle
- C receiver
- D pan-head long screw and washer
- E pulley
- F pulley bracket
- G pan-head machine bolt and nut
- H hex-washer head long screw
- I fastening strap
- J connecting strap
- K wall hook
- L pan-head short screw

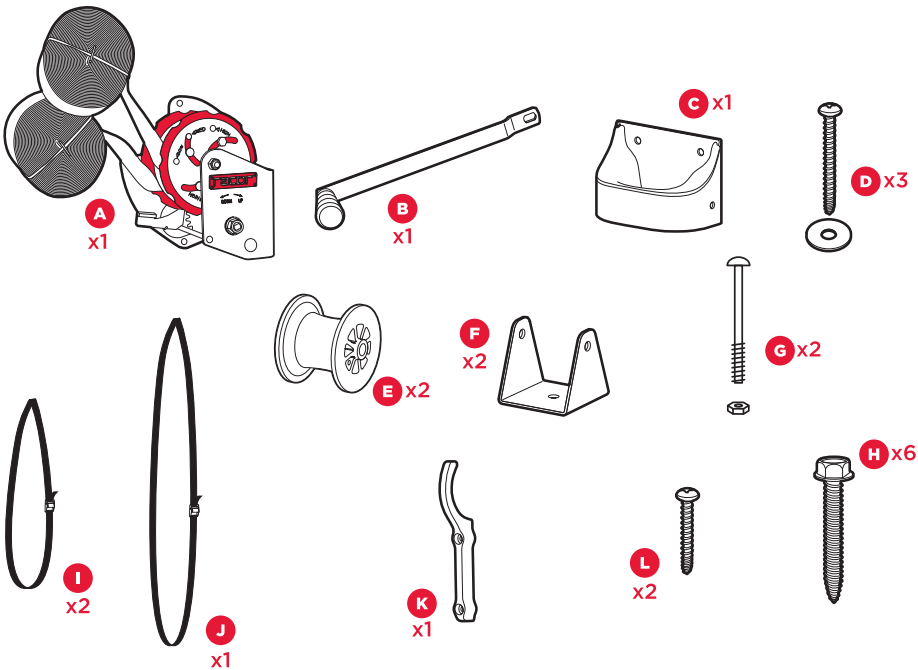

INSTALLATION

1 Insert winch handle B and tighten the provided nut.

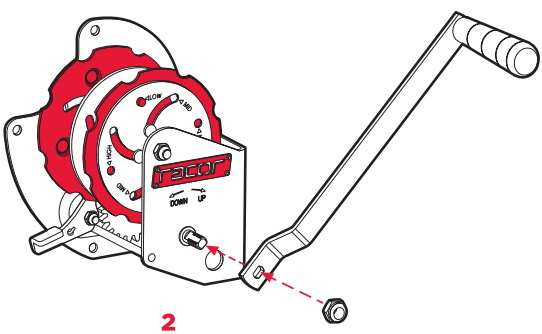

2

2 Mark a location for Winch **A** on a wall stud, 3 feet (1 meter) or higher from the ground. Winch must be located in the middle of where the hung object will be. Make sure there is room for mounting Receiver **C** directly above Winch, by the ceiling. Pre-drill 3/16" pilot holes and fasten Winch with provided Hex-Washer Head screws **H**.

WARNING: When mounting winch on its back, the two center holes must be mounted to a wall stud only.

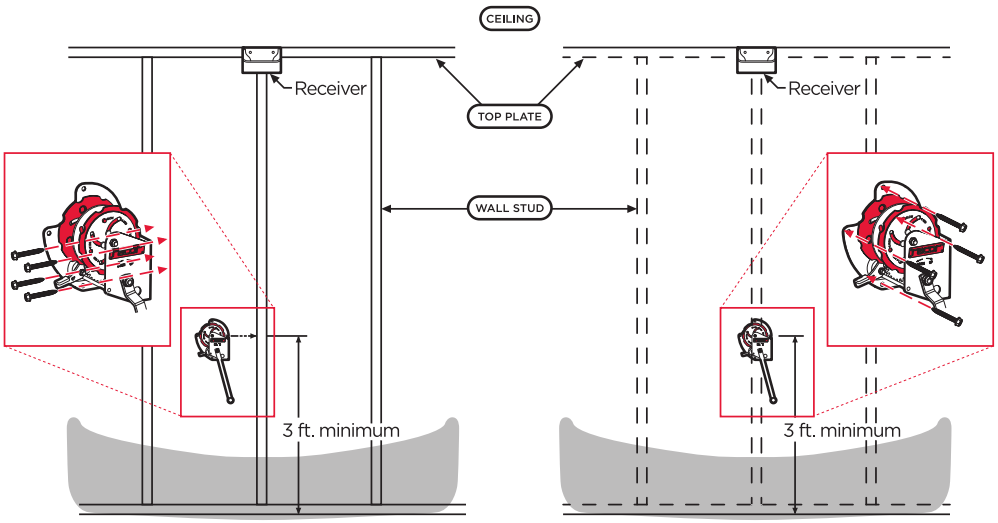

UNFINISHED GARAGE **FINISHED GARAGE**

---

3 Mark a location for Receiver **C** on a wall stud and top plate. Receiver must be located directly above the installed Winch and flush with wall and ceiling. Pre-drill 1/8" pilot holes and fasten Receiver with the provided Pan-Head long screws and washers **D**.

WARNING: Must be attached to a wall stud and top plate only.

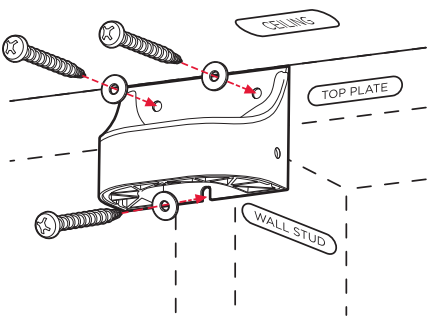

4 Mark locations for Pulleys (E) on ceiling joists, 5-7 feet (1.5-2.1 meters) away from wall and equally 2-4 feet* (1.2-2.4 meters) away from Receiver (C), with Receiver being in the center. Vertically pre-drill two 3/16" pilot holes and fasten Pulley Brackets (F) with provided Hex-Washer Head (H) Screws. Pulley Brackets must be mounted flush against ceiling and turned towards Receiver (See WARNING below). After Pulley Brackets are securely fastened into ceiling joists, install Pulleys with the provided bolt and nut (G). Pulleys must freely rotate when installed.

WARNING: Must be attached to ceiling joists only. If Pulley Brackets are not precisely turned in the direction of Receiver, Pulleys may break and stop working.

*Recommended pulley distance from Receiver:

Canoe, Kayak = 3-4 ft

Cargo Carrier = 2-3 ft (User may want to determine spacing for Lifting Straps to go through the bottom loops of Cargo Carrier)

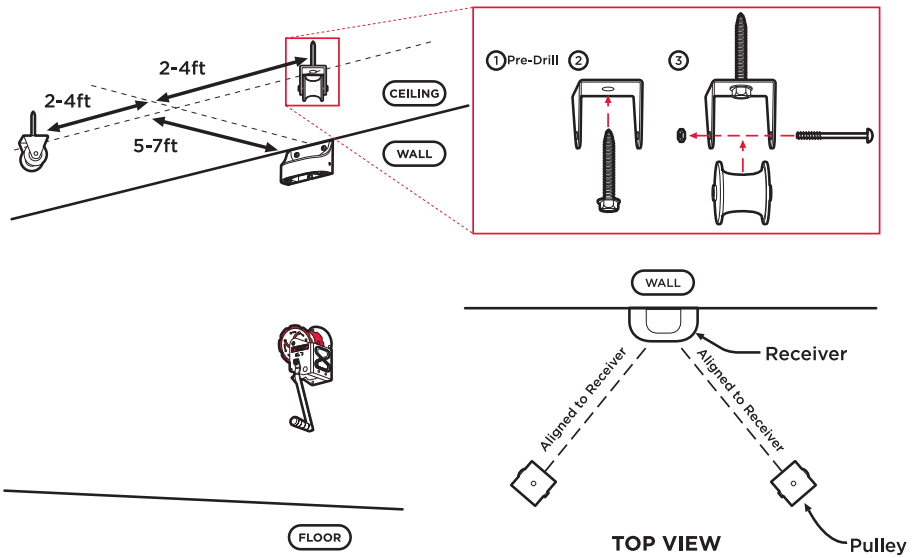

5 A. Route Lifting Straps from Winch (A), through Receiver (C), and then through each Pulley (E). If the straps are twisted, straighten them as much as possible.

B. The end of each Lifting Strap must form a loop that is about 1-1/2 inches (4 cm) in length. Adjust the length of Lifting Strap so they are both approximately 1 foot (30 cm) above the floor, as measured from the floor to the lowest part of Lifting Strap.

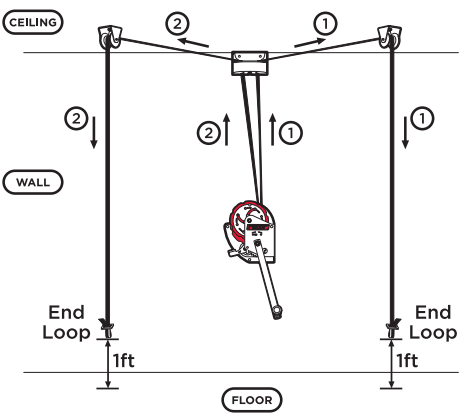

6 Route Connecting Strap **J** through the two end loops of Lifting Straps, such that the two end loops are the same distance as the distance between the Pulleys **E**.

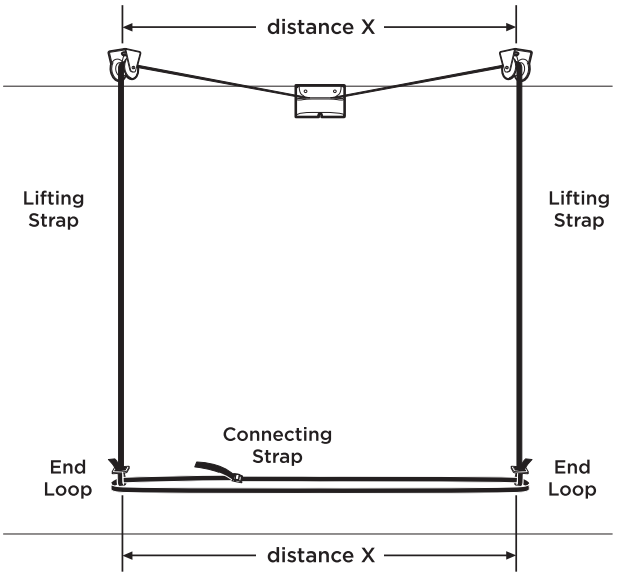

7 Place the object underneath Lifting Straps and fasten it by routing Fastening Straps **I** through the end loops and tightening around the object.

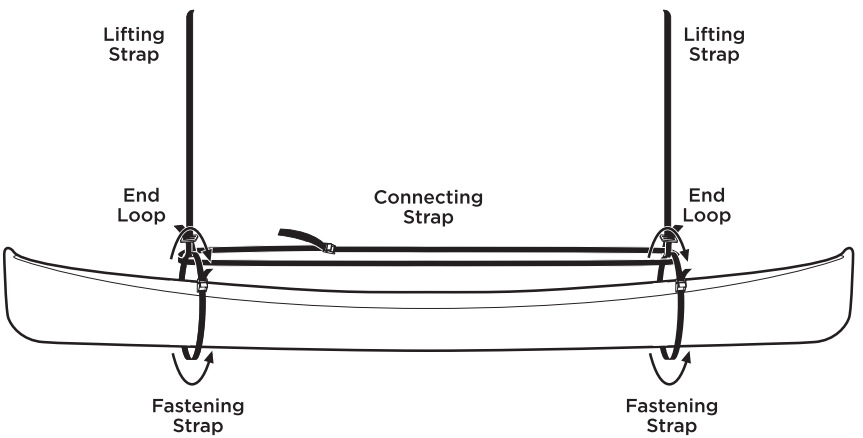

STRAP LENGTH ADJUSTMENT AND OPERATION

Slowly raise the canoe by turning the Winch handle in a Clockwise direction. When the canoe is 1-2 feet away from the ceiling, check to see if the Lifting Straps are completely vertical and the canoe is horizontal. If the Lifting Straps are not completely vertical, you must lower and adjust the Connecting Strap J length.

Lower the canoe by pressing and holding the safety lock down and turning the Winch handle in a Counterclockwise direction. Adjust the Connecting Strap length, such that the two end loops are the same distance as the distance between the Pulleys E (Step 6). Repeat these steps until the Lifting Straps remain completely vertical as the canoe is raised.

WARNING: If the Lifting Straps are not completely vertical, the Pulleys may break and stop working.

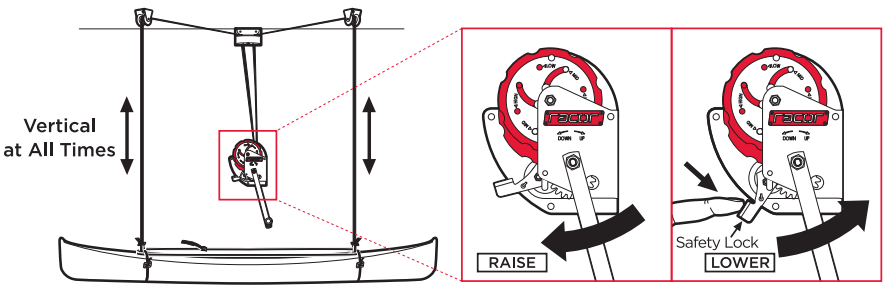

Test the safety lock by lifting the canoe 1 foot (30 cm) off the ground, stop turning the handle and remove your hand. The Winch should lock firmly in place.

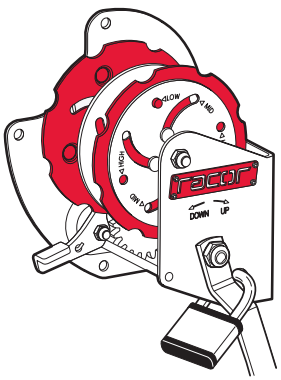

WARNING: When not in use, winch must be locked in order to prevent the handle from turning.

LOOSE STRAP MOUNTING

It is recommended that when the Lift is not in use, straps should be mounted to the wall.

Mark the location for the Hook K on a wall stud at the preferred height. Pre-drill 1/8" pilot holes and fasten the Hook with provided Pan-Head short screws L. DO NOT OVER-TIGHTEN.

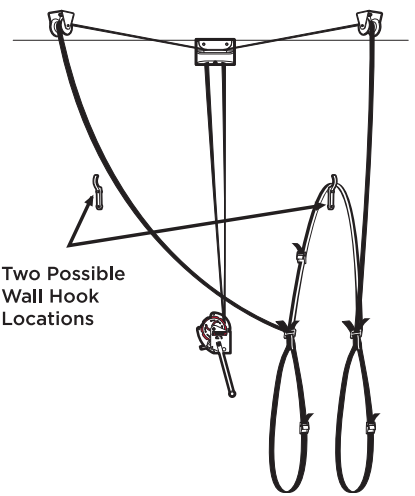

CHANGING WINCH GEARS

A special feature of the Racor winch is the ability to change the speed of raising the object.

The Low speed setting raises the object slowly, but provides the most Mechanical Advantage (making the turning easier). The High speed setting raises the object quickly, but provides the least Mechanical Advantage (making the turning more difficult). See the chart below.

Gear Speed	Approximate Turns to Raise an Object 8 ft.	100lbs Feels Like:
LOW	31	13 lbs
MEDIUM	22	17 lbs
HIGH	17	22 lbs

In order to change gear speed, raised object must be lowered and Lifting Strap completely unwound from the winch.

1. Push both front and back red plates inward for the pins to unlock.
2. While pushing inward, turn both plates together in Clockwise direction to go Low->Med->High setting (counterclockwise direction to go from High->Med->Low)
3. Release the plates so that the pins are locked into the new gear speed. Try turning both red plates to ensure the lock pins are securely engaged.

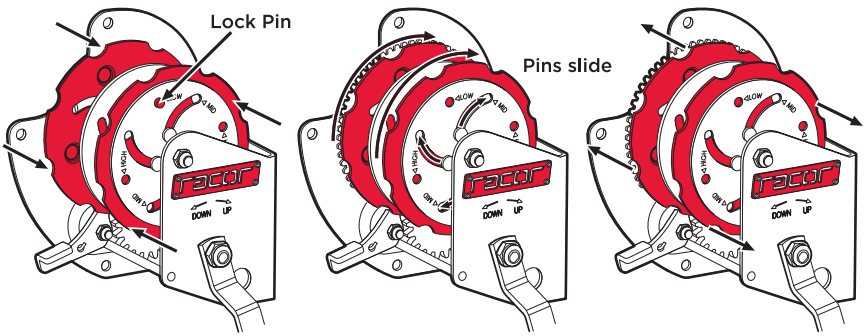

1. Push red plates inward | 2. Turn both plates | 3. Release and lock plates

Outils requis: détecteur de montant, clé ajustable, perceuse-visseuse sans fil, tournevis cruciforme, clé à douille 9.5 mm (3/8”), ruban à mesurer, crayon, mèche de perçage de 3 mm (1/8”), mèche de perçage de 4.5 mm (3/16”).

Liste des pièces:

- **A** treuil et courroies de levage
- **B** poignée du treuil
- **C** récepteur
- **D** vis longue à tête cylindrique et rondelle
- **E** poulie
- **F** support de poulie
- **G** boulon mécanique à tête cylindrique et écrou
- **H** vis longue à tête hexagonale à embase
- **I** courroie de fixation
- **J** courroie de raccordement
- **K** crochet mural
- **L** vis courte à tête cylindrique

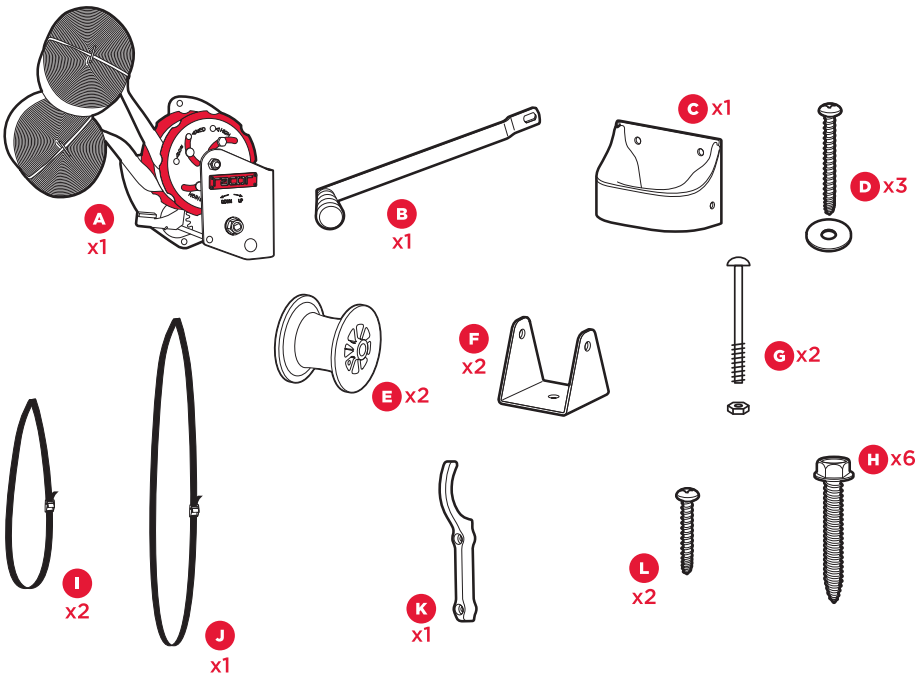

INSTALLATION

1 Insérez la poignée du treuil **B** et serrez le boulon fourni.

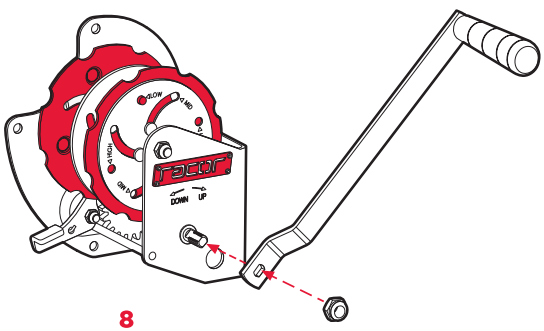

2 Marquez un emplacement pour le treuil **A** sur un montant mural, à 1 mètre (3 pieds) ou plus du sol. Le treuil doit être situé au centre de l'endroit où l'objet suspendu se trouvera. Assurez-vous de bénéficier de suffisamment d'espace pour l'installation du récepteur **C** directement au-dessus du treuil, contre le plafond. Pré-percez des trous de 4.5 mm (3/16") et fixez le treuil avec les vis à tête hexagonale à embase **H** fournies.

AVERTISSEMENT: Lors du montage du treuil sur sa face arrière, les deux trous au centre doivent être uniquement montés sur un montant mural.

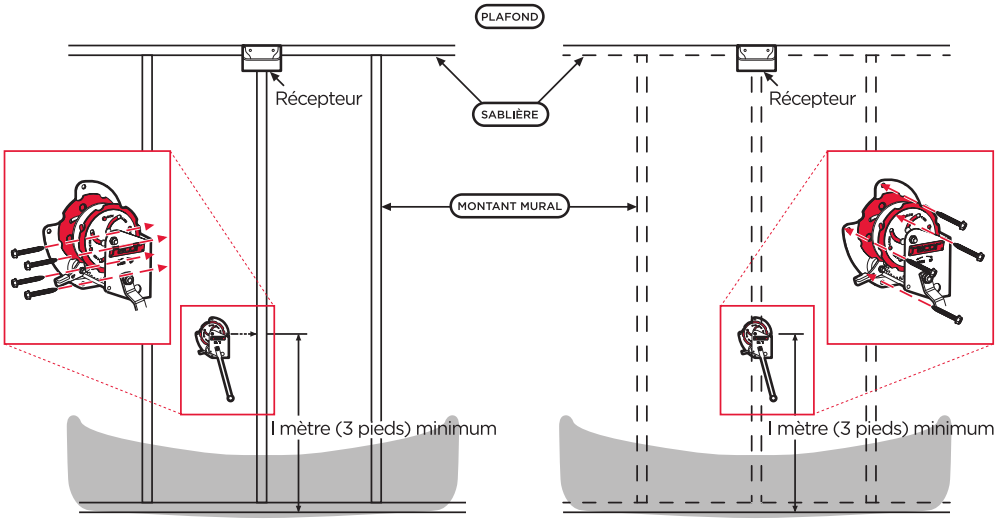

GARAGE NON-TERMINÉ **GARAGE TERMINÉ**

---

3 Marquez un emplacement pour le récepteur **C** sur un montant mural et la sablière. Le récepteur doit être situé directement au-dessus du treuil installé, et aligné au mur et au plafond. Pré-percez des trous de 3 mm (1/8") et fixez le récepteur à l'aide des vis longues à tête cylindrique et rondelles **D** fournies.

AVERTISSEMENT: À fixer uniquement à un montant mural et à la sablière.

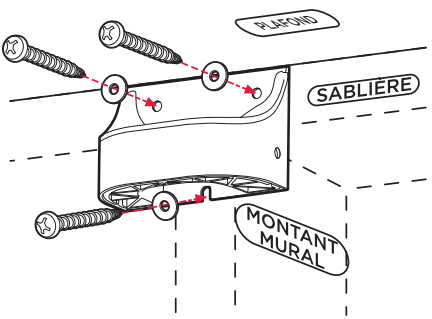

4 Marquez des emplacements pour les poulies **E** sur les solives de plafond, à 1.5 - 2.1 mètres (5-7 pieds) du mur et également à 1.2 - 2.4 mètres (2-4 pieds)* du récepteur **C**, le récepteur se trouvant au centre. Pré-percez verticalement deux trous de 4.5 mm (3/16") et fixez les supports de poulie **F** avec les vis à tête hexagonale à embase **H** fournies. Les supports de poulie doivent être montés en étant bien alignés contre le plafond, et tournés vers le récepteur (voir l'avertissement ci-dessous). Après que les supports de poulie aient été bien fixés aux solives de plafond, installez les poulies à l'aide du boulon et écrou **G** fournis. Lorsqu'installées, les poulies doivent tourner librement.

AVERTISSEMENT: À fixer uniquement aux solives de plafond. Si les supports de poulie ne sont pas précisément tournés en direction du récepteur, les poulies pourraient se briser et cesser de fonctionner.

*Distance recommandée entre la poulie et le récepteur :

Canoë, Kayak = 1 - 1.3 m (3-4 pieds)

Coffre de transport = .6 - 1 m (2-3 pieds) (L'utilisateur pourrait vouloir déterminer l'espacement des courroies de levage afin de pouvoir faire passer celles-ci à travers les boucles inférieures du coffre de transport)

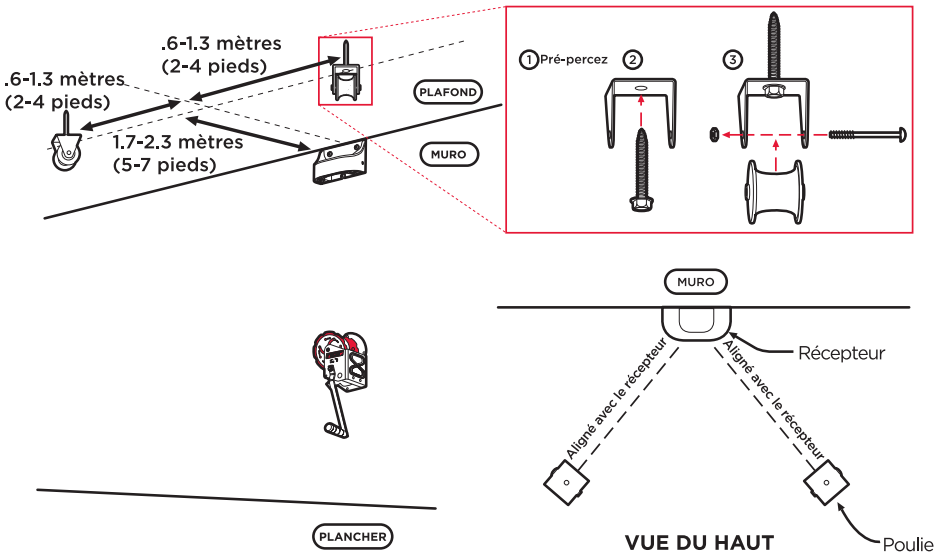

5 A. Faites passez les courroies de levage du treuil **A**, à travers le récepteur **C**, et ensuite à travers chaque poulie **E**. Si les courroies sont torsadées, tentez de les raidir autant que possible.

B. L'extrémité de chaque courroie de levage doit former une boucle d'une longueur d'environ 4 cm (1-1/2 pouces). Ajustez la longueur de la courroie de levage afin que les deux se trouvent à environ 30 cm (1 pied) au-dessus du sol, tel que mesuré du sol jusqu'à la partie la plus basse de la courroie de levage.

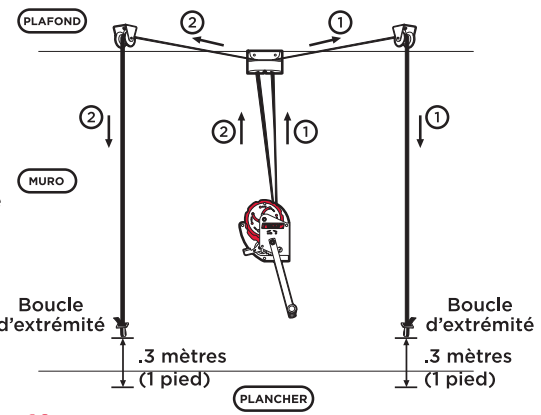

6 Faites passez la courroie de raccordement **J** à travers les deux boucles d'extrémité des courroies de levage, afin que les deux boucles d'extrémité se trouvent à la même distance que la distance entre les poulies **E**.

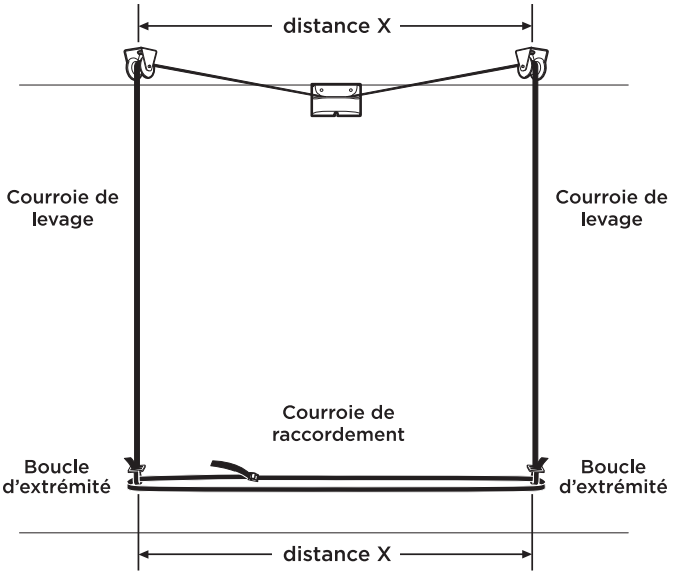

7 Placez l'objet sous les courroies de levage et fixez-le en faisant passer les courroies de fixation **I** à travers les boucles d'extrémité et en les resserrant autour de l'objet.

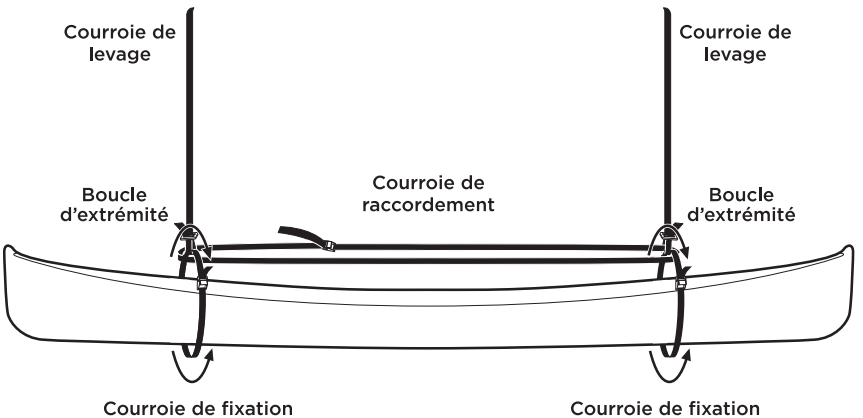

AJUSTEMENT DE LA LONGUEUR DE COURROIE ET FONCTIONNEMENT

Abaissez lentement le canoë en tournant la poignée du treuil en sens horaire. Lorsque le canoë se trouve à 30 – 60 cm (1-2 pieds) du plafond, vérifiez si les courroies de levage sont complètement à la verticale et si le canoë est bien à l'horizontale. Si les courroies de levage ne sont pas complètement à la verticale, vous devez abaisser et ajuster la longueur de la courroie de raccordement J.

Abaissez le canoë en pressant et en maintenant le système de verrouillage vers le bas et en tournant la poignée du treuil en sens antihoraire. Ajustez la longueur de la courroie de raccordement, de façon à ce que les deux boucles d'extrémité se trouvent à la même distance que la distance entre les poulies E (Étape 6). Répétez ces étapes jusqu'à ce que les courroies de levage demeurent complètement à la verticale lorsque le canoë est soulevé.

AVERTISSEMENT: Si les courroies de levage ne se trouvent pas complètement à la verticale, les poulies pourraient se briser et cesser de fonctionner.

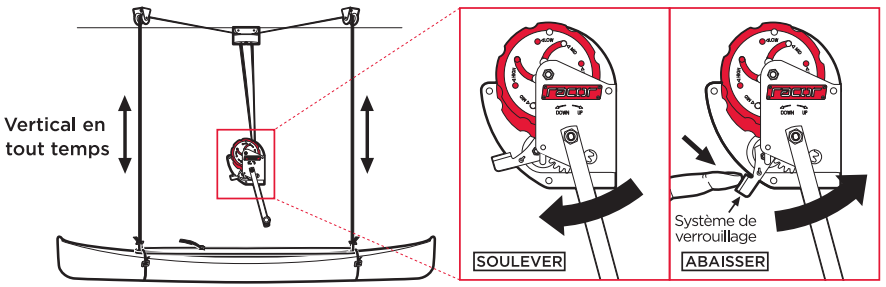

Testez le système de verrouillage en soulevant le canoë à 30 cm (1 pied) du sol, cessez de tourner la poignée et retirez votre main. Le treuil devrait demeurer fermement en place.

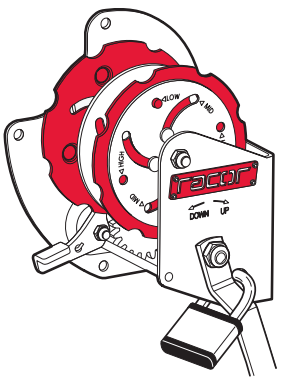

AVERTISSEMENT: Lorsqu'il n'est en utilisation, le treuil doit être verrouillée afin d'éviter que de la poignée de tourner.

MONTAGE DE COURROIE INUTILISÉE

Il est recommandé de monter les courroies au mur lorsque le système de levage n'est pas utilisé.

Marquez l'emplacement pour le crochet K sur un montant mural, à la hauteur souhaitée. Pré-percez des trous de 3 mm (1/8") et posez le crochet à l'aide des vis courte à tête cylindrique L fournies. NE PAS TROP SERRER.

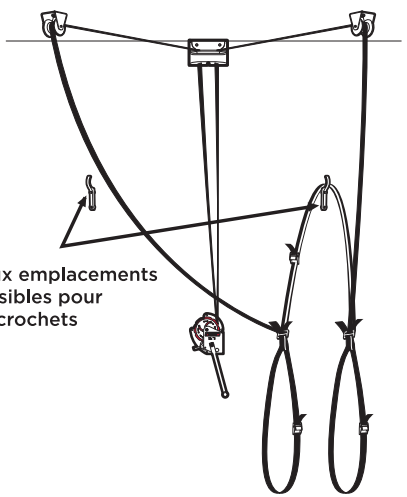

CHANGEMENT DES RÉGLAGES DE VITESSE DU TREUIL

Une caractéristique particulière du treuil Racor est la possibilité de modifier la vitesse d'élévation de l'objet.

Le réglage à basse vitesse permet de soulever l'objet lentement, mais offre le meilleur avantage mécanique (facilitant la rotation manuelle). Le réglage à vitesse rapide permet de soulever l'objet rapidement, mais offre un moins grand avantage mécanique (rendant la rotation manuelle plus difficile). Voir le tableau ci-dessous.

Vitesse de rapport	Nombre approximatif de tours pour soulever l'objet de 2.5 m (8 ft.)	45 kg (100 lbs) poids ressenti:
BASSE	31	5.9 kg (13 lbs)
MOYENNE	22	7.7 kg (17 lbs)
RAPIDE	17	10 kg (22 lbs)

Afin de changer le réglage de vitesse, l'objet soulevé doit être abaissé et la courroie de levage doit être entièrement déroulée du treuil.

1. Poussez les deux plaques rouges, avant et arrière, vers l'intérieur afin de débloquer les tiges.
2. Tout en poussant vers l'intérieur, tournez les deux plaques ensemble en sens horaire, afin de passer du réglage Low->Med->High (Basse-Moyenne-Rapide) et en direction antihoraire pour passer de High->Med->Low (Rapide-Moyenne-Basse)
3. Libérez les plaques afin que les tiges soient verrouillées au nouveau réglage de vitesse. Tentez de tourner les deux plaques rouges afin de vous assurer que les tiges de verrouillage soient solidement sécurisées.

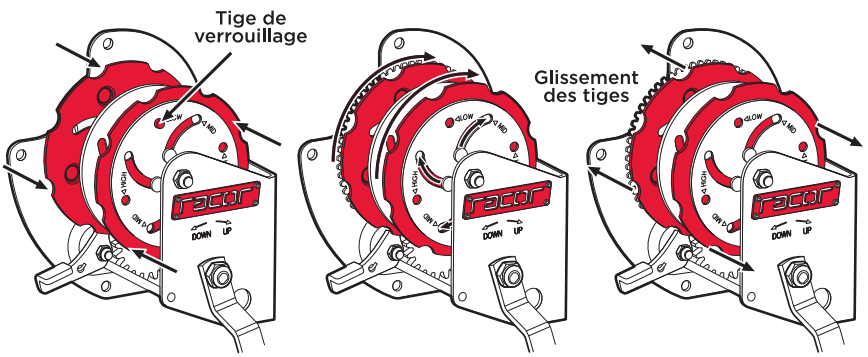

1. Pousser les plaques rouges vers l'intérieur
2. Tourner les deux plaques
3. Libérer et verrouiller les plaques

Herramientas necesarias: localizador de montantes, llave de apriete ajustable, taladro inalámbrico, destornillador de estrella, llave de casquillo de 9.5mm (3/8”), cinta métrica, lápiz, broca de taladro de 3mm (1/8”), y broca de taladro de 4.5mm (3/16”).

Lista de piezas:

- A cable de torsión y correas de levantamiento
- B manivela
- C receptor
- D tornillo largo con cabeza de cono truncado y arandela
- E polea
- F soporte de polea
- G perno de máquina con cabeza de cono truncado y tuerca
- H tornillo largo con cabeza
- I hexagonal con arandela
- J correa de sujeción
- correa de conexión
- K gancho de pared
- L tornillo corto con cabeza de cono truncado

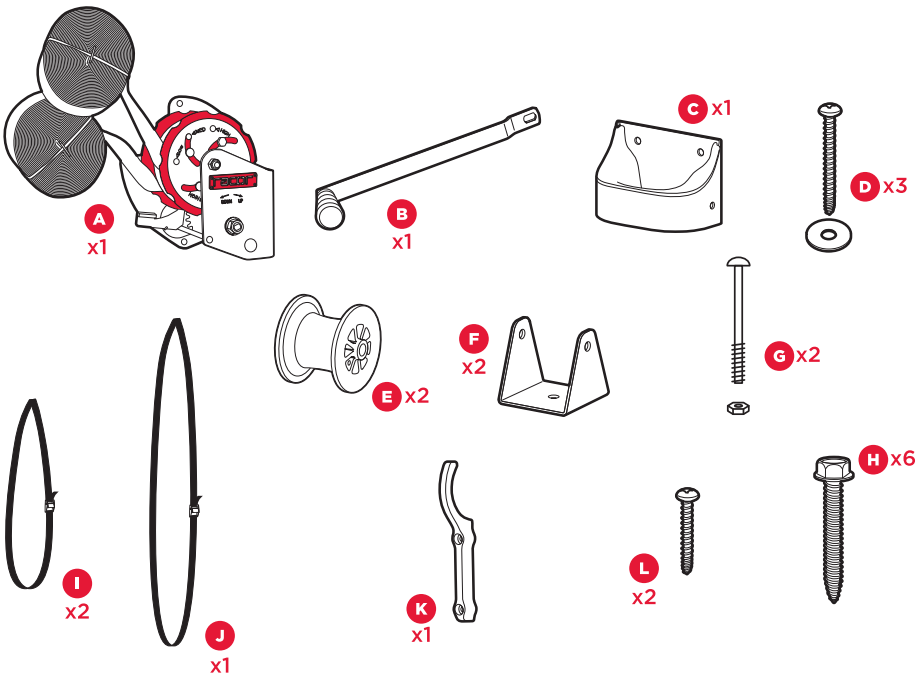

INSTALACIÓN

1 Introduzca la manivela B y apriete la tuerca proveída.

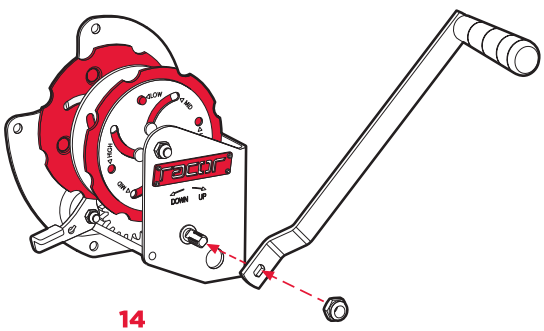

2 Marque la ubicación para el cable de torsión **A** en un entramado de pared, 1 metro (3 pies) o más alto del suelo. El cable de torsión debería ser ubicado en el medio de donde el objeto colgado será. Asegure que haya espacio para el Receptor de montaje **C** directamente por encima del cable de torsión, cerca del techo. Pre-taladre agujeros iniciales de 4.5 mm (3/16") y sujete el Cable de Torsión con los tornillos con cabeza hexagonal con arandela **H**.

ADVERTENCIA: Cuando se monte el cable de torsión en su parte posterior, los dos agujeros centrales deberían ser montados a un entramado de la pared solamente.

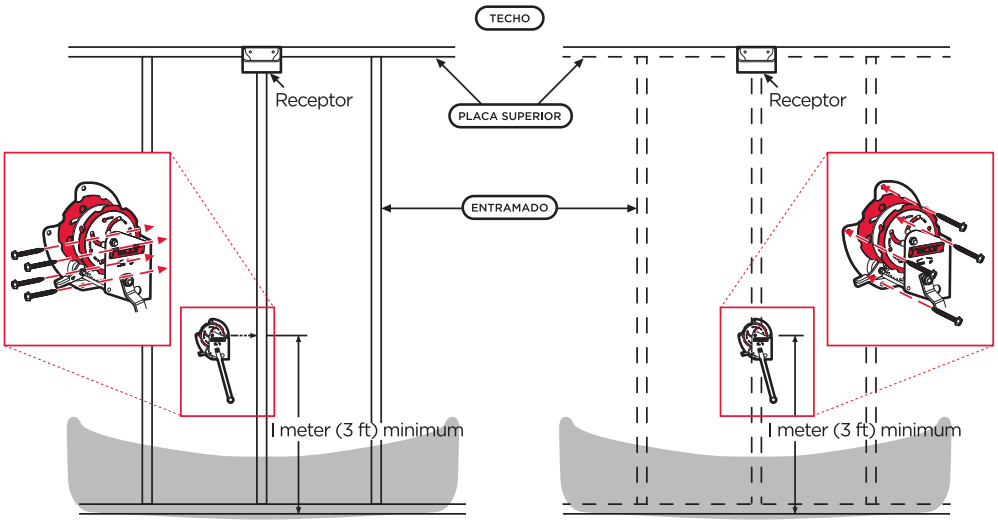

GARAJE INTERMINADO **GARAJE TERMINADO**

3 Marque una ubicación para el Receptor **C** en un entramado de la pared y la placa superior. El Receptor debe ser localizado directamente arriba del Cable de Torsión instalado y al ras con la pared y techo. Pre-taladre agujeros iniciales de 3 mm (1/8") y sujete el Receptor con los Tornillos Largos con Cabeza de Cono Truncado y arandelas **D**.

ADVERTENCIA: Debe ser colocado en el entramado y en la placa superior solamente.

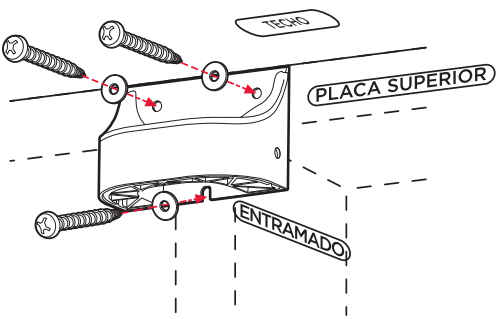

4 Marque las ubicaciones para las Poleas **E** en las vigas del techo, 1.5 - 2.1 metros (5-7 pies) de distancia de la pared y por igual 1.2 - 2.4 metros (2-4 pies)* de distancia del Receptor **C**, con el Receptor en el centro. Pre-taladre verticalmente dos agujeros iniciales de 4.5 mm (3/16"), y ajuste Los Soportes de Polea **F** con los tornillos con cabeza hexagonal con arandela **H**. Los Soportes de Polea deben ser montados al ras contra el techo y orientados hacia el Receptor (consulte LA ADVERTENCIA abajo). Después de que Los Soportes de Polea sean sujetados firmemente en las vigas del techo, instale las Poleas con el perno y la tuerca proveídos **G**. Las Poleas deben girar libremente cuando sean instaladas.

ADVERTENCIA: Deben ser colocados a las vigas del techo solamente. Si los soportes de polea no son girados precisamente en la dirección del Receptor, las Poleas pueden romperse y dejar de funcionar.

*Distancia recomendada de la polea al Receptor:

Canoa, Kayak = 1 - 1.3 m (3-4 ft)

Elevador Para Portaequipajes = .6 - 1 m (2-3 pies) (Puede que el usuario quiere determinar el espacio para que las Correas de Levantamiento pasen a través de los bucles inferiores del Elevador Para Portaequipajes)

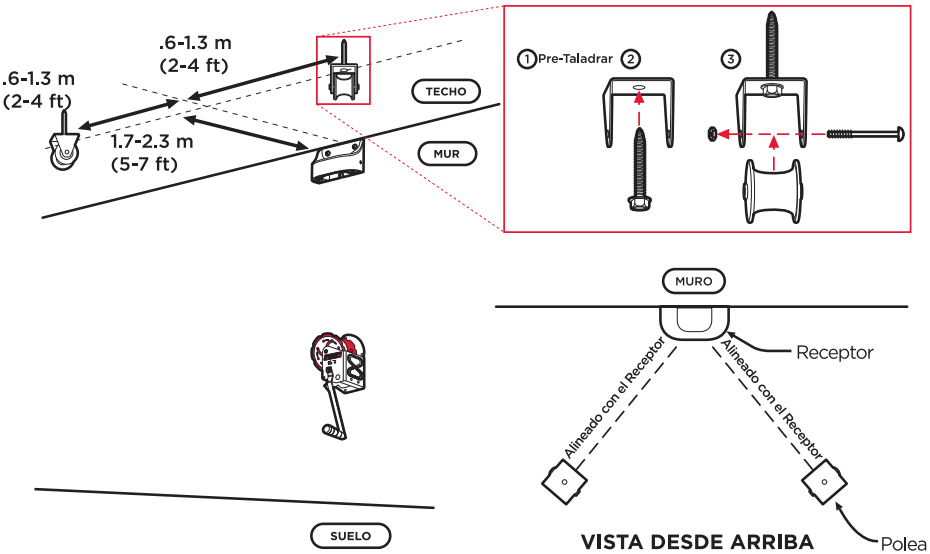

5 A. Dirija las correas de levantamiento del cable de torsión **A**, a través del Receptor **C**, y entonces a través de cada polea **E**. Si las correas están retorcidas, enderécelas tanto como posible.

B. El final de cada Correa de Levantamiento tiene que formar un bucle que mide aproximadamente 4 cm (1-1/2 pulgadas) de largo. Ajuste la longitud de La Correa de Levantamiento para que ambas sean aproximadamente 30 cm (1 pie) por encima del suelo, como medida desde el suelo hasta la parte más baja de la Correa de Levantamiento.

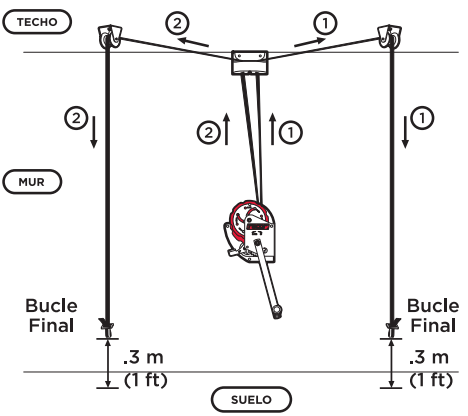

6 Pase La Correa de Conexión **J** a través de los dos bucles finales de Las Correas de Levantamiento, tal que los dos bucles finales sean a la misma distancia que la distancia entre las Poleas **E**.

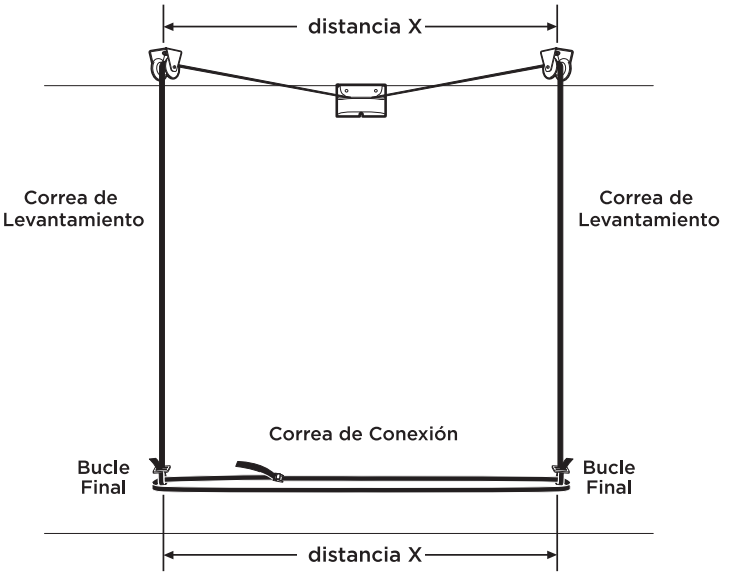

7 Coloque el objeto debajo de Las Correas De Levantamiento y sujételo por pasar Las Correas de Sujeción **I** a través de los bucles finales y apretar alrededor del objeto.

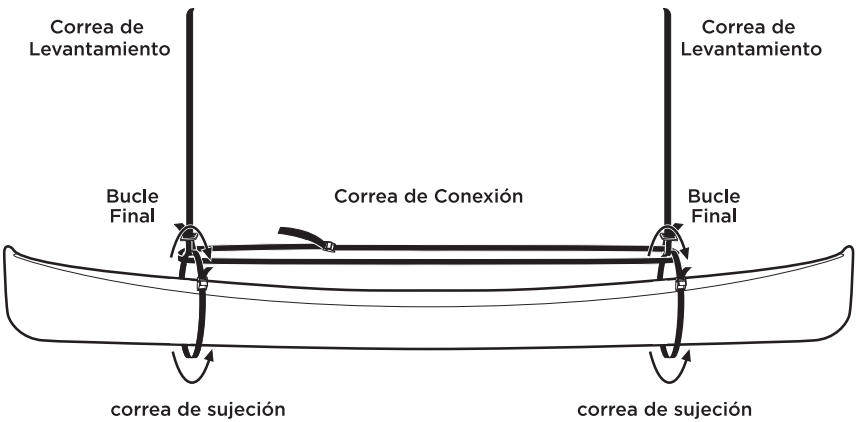

EL AJUSTE Y OPERACIÓN DE LA LONGITUD DE LA CORREA

Levante despaciosamente la canoa por girar la Manivela en una dirección a la Derecha. Cuando la canoa sea 30 – 60 cm (1-2 pies) lejos del techo, revise para ver si las Correas de Levantamiento sean completamente verticales y la canoa sea horizontal. Si Las Correas de Levantamiento no son completamente verticales, usted debe bajar y ajustar la longitud de la Correa de Conexión **J**.

Baje la canoa por presionar y mantener apretado el bloqueo de seguridad y girar la Manivela en dirección a la Izquierda. Ajuste la longitud de La Correa de Conexión, tal que los dos bucles finales sean a la misma distancia que la distancia entre las Poleas **E** (Paso 6). Repita estos pasos hasta que Las Correas De Levantamiento queden completamente verticales mientras que la canoa se levante para arriba.

ADVERTENCIA: Si las Correas de Levantamiento no son completamente verticales, las Poleas pueden romperse y dejar de funcionar.

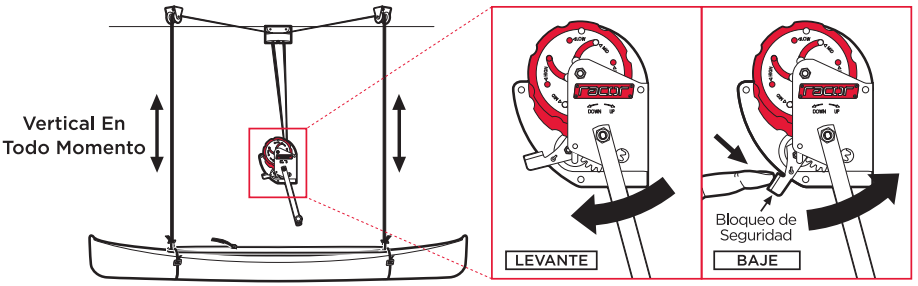

Pruebe el bloqueo de seguridad por levantar la canoa 30 cm (1 pie) del suelo, deje de girar la manivela y quita la mano. El cable de torsión se debe bloquear firmemente en su lugar.

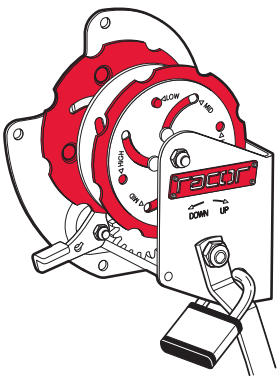

ADVERTENCIA: Cuando no está en uso, el cable de torsión debe estar bloqueado para evitar que la manivela gire.

EL MONTAJE DE LA CORREA SUELTA

Se recomiende que cuando el elevador no está en uso, las correas deben ser montadas en la pared.

Marque la ubicación para el Gancho **K** en un entramado de la pared en la altura preferida. Pre-taladre agujeros iniciales de 3mm (1/8") y sujete el Gancho con los tornillos cortos con cabeza de cono truncado proveídos **L**.
NO APRIETE EN EXCESO.

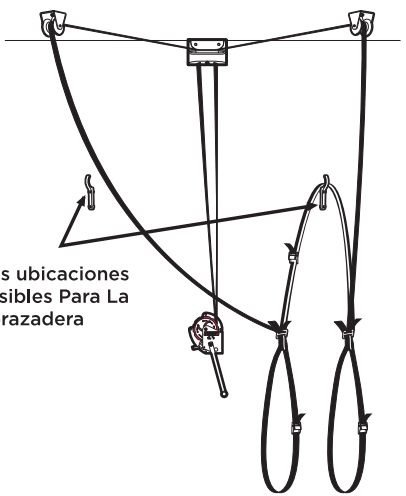

Dos ubicaciones posibles Para La Abrazadera

CAMBIO DEL ENGRANAJE DEL CABLE DE TORSIÓN

Una característica especial del cable de torsión Racor es la capacidad de cambiar la velocidad de levantar el objeto.

El ajuste de velocidad baja levanta despaciosamente el objeto, pero provee la mayor Ventaja Mecánica (facilitando el giro). El ajuste de velocidad alta levanta rápidamente el objeto, pero provee la menor Ventaja Mecánica (haciendo más difícil el giro). Consulte la table siguiente.

Velocidad del Engranaje	Vueltas aproximadas a levantar un r objeto 2.5 m (8 ft.)	45 kg (100 lbs) Siente como:
BAJO	31	5.9 kg (13 libras)
MEDIO	22	7.7 kg (17 libras)
ALTO	17	10 kg (22 libras)

Para cambiar la velocidad del engranaje, el objeto levantado debe ser bajado y La Correa de Levantamiento debe ser completamente desenrollada del cable de torsión.

1. Presione hacia adentro las placas rojas frontales y posteriores para que los pasadores desbloqueen.
2. Mientras presione hacia adentro, gire las dos placas juntas en dirección a la derecha para llegar a los ajustes de Bajo->Medio->Alto (gire en dirección a la izquierda para llegar a los ajustes de Alto->Medio->Bajo)
3. Suelte las placas para que los pasadores sean bloqueados en la velocidad nueva del engranaje. Trate de girar ambas placas rojas para asegurar que los pasadores de bloqueo sean conectados firmemente.

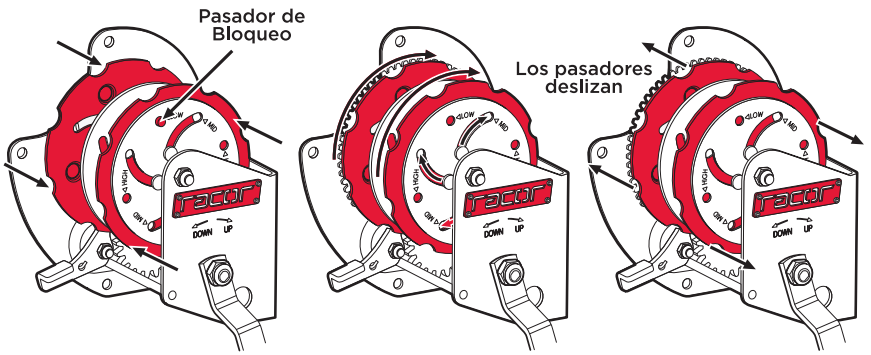

1. Presione las placas rojas hacia adentro

2. Gire ambas placas

3. Suelte y bloquee las placas

Limited Warranty: These products are sold “as is” without any express or implied warranties. ITW Brands sole liability, if any, shall be to replace this product or refund the purchase price. The performance of these products is subject to variable conditions and maximum load ratings are shown for comparison purposes only. ITW Brands will not be liable for personal injury or damage to possessions as a result of improper installation, overloading, unintended use, product modification, poor quality of the mounting surfaces, or other abuses of the product outside of lifting the static weight of 150 lbs.

Garantie limitée: Ces produits sont vendus « tels quels », sans aucune garantie expresse ou implicite. L’unique responsabilité d’ITW Brands, le cas échéant, serait de remplacer le produit ou de rembourser le prix d’achat. La performance de ces produits est sujette à diverses conditions, et les capacités maximales de charge ne sont présentées qu’à titre indicatif. ITW Brands ne peut être tenue responsable de toute blessure corporelle ou dommage à la propriété résultant d’une installation inadéquate, d’une surcharge, d’un usage inapproprié, de la faible qualité des surfaces d’installation ou de tout autre emploi abusif du produit, hors le soulèvement d’une charge statique d’un poids maximal de 68 kg (150 lbs).

Garantía Limitada: Estos productos están vendidos “como son” sin ningún tipo de garantías explícitas o implícitas. La única responsabilidad de ITW Brands, si haya, será reemplazar este producto o reembolsare el precio de compra. El rendimiento de estos productos está sujeto a condiciones variables, y los parámetros máximos de carga se muestren solamente pare el propósito de comparación. La marca de ITW no es responsable para cualquier lesión personal o daños de posesiones que resultan de la instalación incorrecta, la sobrecarga de la plataforma, uso inapropiado, modificación del producto, calidad mala de superficies de montaje, o otros abusos del productor fuera de levantar el peso estático de 68 kg (150 libras).

WSL-1B

Patent Pending
Demande de brevet déposée
Patente Pendiente

Made in China
Fabriqué en Chine
Fabricado en China

ITW Brands
A division of Illinois Tool Works Inc.
955 National Parkway, Suite 95500
Schaumburg, IL 60173
800-783-7725

www.RacorStorageSolutions.com
Email: racorcs@itwbrands.com

© 2013 Illinois Tool Works Inc.

Racor and the Racor logo are Registered Trademarks of Illinois Tool Works Inc.

Racor et le logo Racor sont des marques déposées de Illinois Tool Works Inc.

www.racorstoragesolutions.com

racor®
HOME STORAGE PRODUCTS